BTL 14 P 50Hz cod.35620010

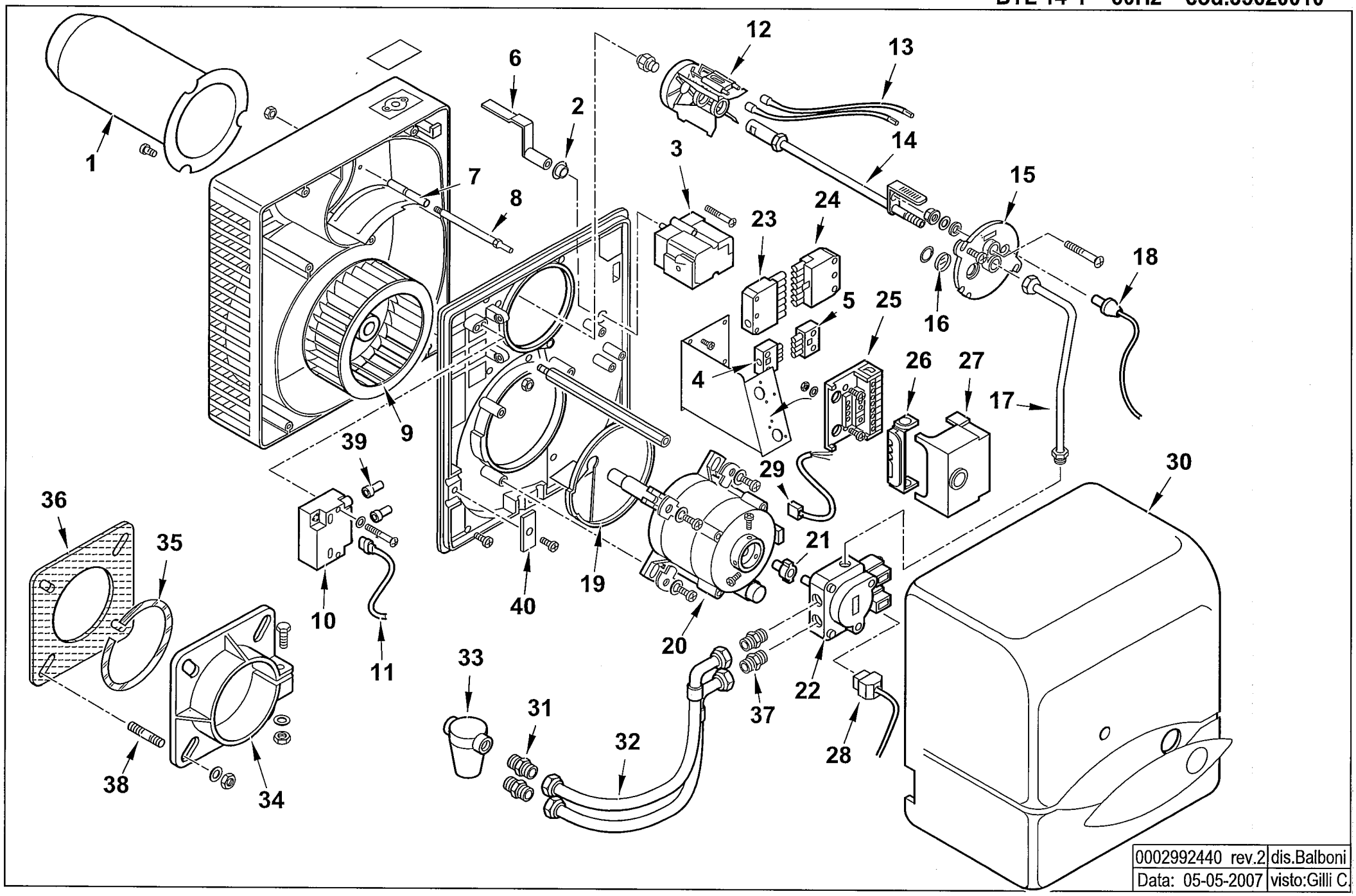

0002992440 rev.2	dis.Balboni
Data: 05-05-2007	visto:Gilli C.

35620010 **BTL 14 P 50Hz**

esploso **0002992440 Rev.2**

Rif.	Codice	Descrizione
1	0023010004	AS.CANNOTTO BTL 14
2	0017030037	BOCCOLA GLYCODUR 20X14X12X0,
3	0005040098	MOTORINO BERGER STA13B0.36/82N36
4	0005130075	CONNETTORE 4 POLI FEMMINA
5	0005130043	CONNETTORE 4 POLI MASCHIO
6	0023020029	LEVA REG.NE ARIA BTL 20P
7	0023020027	FARFALLA A GRAVITA' BTL 20P
8	0023020043	PERNO FARFALLA A GRAVITA'BTL
9	0023020009	VENTOLA D.160X62 BTL 20
10	0005020068	TRASFORMATORE FIDA 26/35 50% IS
11	0005130089	CONNETTORE TRASFORMATORE
12	0023010003	DISCO ALETTATO + ELETTRODI
	0023020020	ELETTRODO BIFILARE BTL 14
13	0005020036	CAVO A.T. L=560 RESISTIVO
14	0023010006	CANNOTTO PORTA UGELLO
15	8023020003	SOPPORTO GRUPPO BTL 20
16	0013010027	VETRINO 20X3 SPARK
17	0023020026	TUBO MANDATA GASOLIO BTL 20P
18	30770	FOTO LANDIS QRB1B L=350
19	0023010001	DEFLETTORE ASPIRAZ. ARIA BTL14
20	0005010163	MOTORE 185W 220-240/50-60
	95125	CONDENSATORE 8MF
21	0005010100	GIUNTO POMPA-MOTORE SIMEL 2GR.
22	23233	POMPA SUNTEC AT3 45A 9559 4P
	95115	ELETTROVALVOLA
23	0005130052	CONNETTORE 7 POLI FEMMINA
24	0005130051	CONNETTORE 7 POLI MASCHIO
25	23527	ZOCCOLO AP.RA LANDIS LOA-LGB
26	0005030012	PARETE ZOCCOLO LANDIS LOA-LGB
27	31184	APPARECCHIATURA LANDIS LOA24.171B27

Rif.	Codice	Descrizione
28	23519	CONNETTORE L600
	0005130055	CONNETTORE L350
29	0005130016	CONNETTORE MOTORE
30	0023020023	COPERCHIO POST.RE BTL14-20P
31	19098	NIPPLO 3/8"
32	0013030070	TUBO FLESSIBILE 1/4"FG x 3/8"FD x 1200
33	30236	FILTRO GASOLIO 3/8"
	95048	CARTUCCIA FILTRO 3/8"
	95099	GUARNIZIONE FILTRO 3/8"
34	8023010002	FLANGIA AT.CO BRUC.RE D100 BTL
35	49402	CORDONE FIBRA DI VETRO 6X6X380
36	0023010005	GUARN.NE FLANGIA BTL14
37	0013030055	NIPPLO 1/4"
38	31065	PRIGIONIERO M10X50
39	0005140115	CAPPUCCIO TERM.LE A.T.
40	0013010032	PIASTRINA STRINGITUBI SPARK